Modulateur à PIC pour balise A1A par F6CXO

Le schéma comprend :
Une alim variable pour alimenter l'OCXO type BVA ou autre.
Le niveau de sortie de l'OL sous 8V est quelquefois trop faible, il suffit d'augmenter légèrement la tension d'alim du MMIC en sortie.
Un keyer utilisant un PIC sur un schéma de IK0WRB, l'intérêt du montage est surtout le logiciel disponible sur le site qui permet d'éditer et de programmer soi même le PIC.
Un modulateur d'après un schéma de Philippe F6ETI, utilisant un mélangeur à diodes en atténuateur variable, l'atténuation est de prés de 40 dB avec -10 dBm en entrée et 30 avec 0 dBm en entrée.
D'où l'intérêt des divers atténuateurs pour essayer d'attaquer le mélangeur avec maxi -10 dBm.
Un répartiteur à résistances permet de créer une sortie contrôle (à charger 50 ohms), les niveaux sont remontés par 1 MAV11 ou 1 ERA5 selon nécessité.

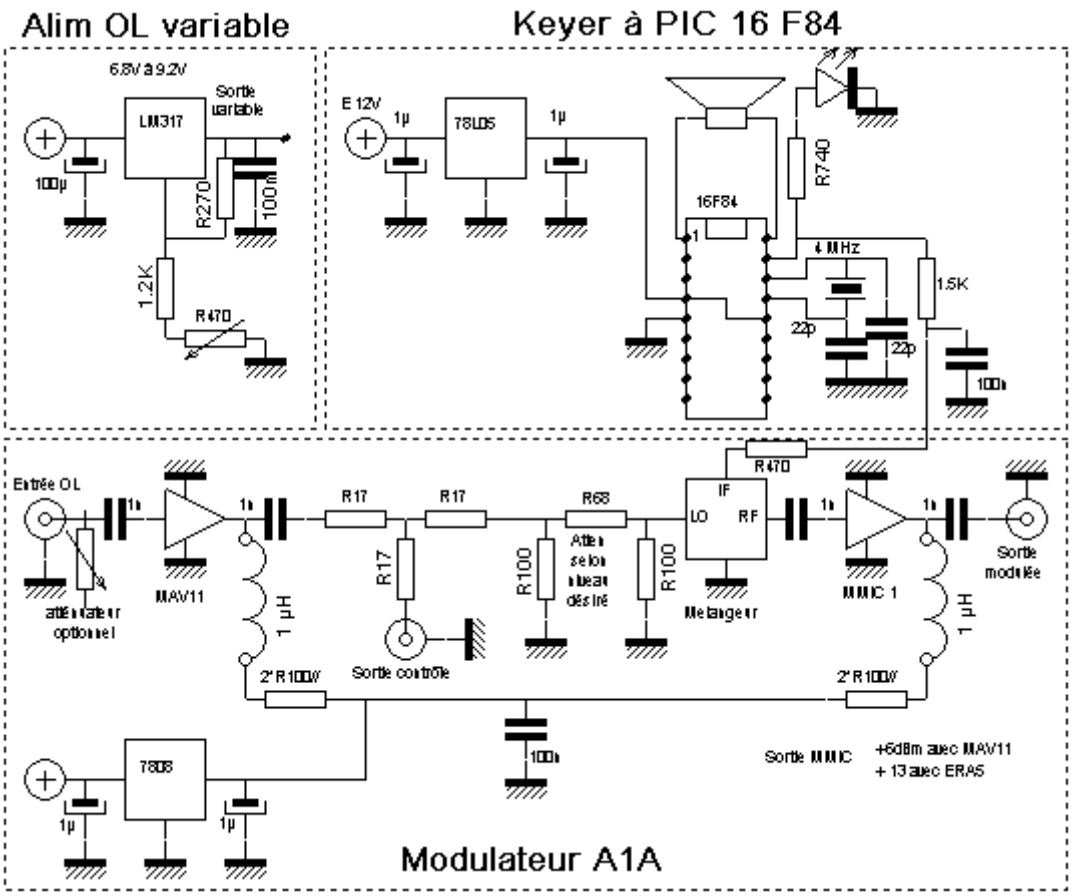

L'implantation des composants.

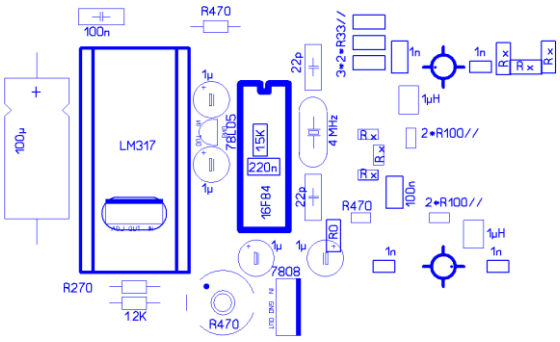

Le CI double face époxy de 0.8mm.

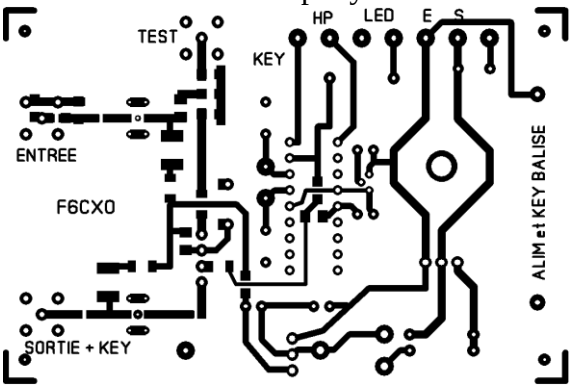

http://web.tiscali.it/vcoletti/pic/index.html

http://ed19.ref-union.org/balise10ghz/beacon_lo_keyer.PDF

http://f6cxo.pagesperso-orange.fr/